MUSÉE
UNTER
LINDEN

Votre événement au Musée Unterlinden

Edition 2022

Evénements d'entreprise, manifestations privées et visites privatives

Le Musée Unterlinden

Avec plus de 200 000 visiteurs par an, le Musée Unterlinden de Colmar est l'un des musées de beaux-arts les plus visités de France.

Musée d'association le plus ancien d'Europe, il est géré et administré depuis son ouverture en 1853 par la Société Schongauer. Elle porte le nom de l'un des plus grands peintres et graveurs du Moyen Age, natif de Colmar et admiré par Albrecht Dürer.

Situé au carrefour de l'Europe, à proximité immédiate de l'Allemagne et de la Suisse, le musée occupe un espace architectural inédit, unifiant le cloître médiéval des Dominicaines d'Unterlinden (13e siècle) au bâtiment contemporain des architectes bâlois Herzog & de Meuron.

Le musée propose un parcours de visite couvrant près de 7000 ans d'art et d'histoire et présente notamment l'un des chefs-d'oeuvres de l'art occidental : Le *Retable d'Issenheim*, réalisé entre 1512 et 1516 par Grünewald et Nicolas de Haguenau.

... un lieu d'exception

L'extension du Musée Unterlinden (2016) a été confiée au très renommé cabinet d'architectes suisses Herzog & de Meuron, lauréats en 2001 du *Pritzker Architecture Prize* (l'équivalent du "Prix Nobel" de l'architecture).

On lui doit notamment les réalisations du Stade National de Pékin, de la Tate Modern à Londres, du Schaulager à Bâle ou encore de la VitraHaus à Weil am Rhein.

"Les visiteurs vivront ce lieu d'architecture et d'art comme une suite complexe et organique d'espaces intérieurs et extérieurs. Dans notre métier, rares sont les occasions de faire une architecture épousant aussi étroitement un contenu se comptant par siècles. Nous avons pu nous concentrer intensément au changement de la ville autant qu'à la présentation d'une oeuvre d'art."

Christine Binswanger, Senior-Partner, Herzog & De Meuron

Votre événement au musée

Le Musée Unterlinden met à votre disposition ses espaces exceptionnels pour l'organisation de vos événements d'entreprise, de vos manifestations privées et événements de prestige.

Vos événements d'entreprise et soirées privées

Nous sommes à votre disposition pour concevoir vos événements sur mesure et vous proposer une expérience inoubliable dans les espaces uniques de la Piscine, du cloître médiéval ou même dans l'ensemble du musée. Qu'ils prennent la forme de conférences, présentations presse, soirées festives, cocktails, dîners etc., vos événements trouveront au Musée Unterlinden un cadre exceptionnel et exclusif.

Les séminaires

Notre salle Louis Hugot, entièrement équipée, est idéale pour l'organisation de vos journées d'études, comités de direction ou séminaires. Nous vous proposons une prestation clé en main pour faire de cet événement une réussite !

Les visites privées des collections du Musée Unterlinden

Votre manifestation peut être complétée par une visite privée des collections permanentes ou des expositions temporaires du musée. Les visites privées sont possibles en journée mais également en dehors des horaires d'ouverture du musée, pour une expérience plus exclusive. Un guide conférencier vous permettra de découvrir l'histoire du musée et les collections qui font sa renommée : archéologie, arts et traditions populaires, arts décoratifs et beaux-arts, de l'art ancien à l'art moderne.
Les oeuvres de Picasso, Monet, Renoir, Dubuffet, Soulages, Bonnard, de Staël etc. côtoient celles des maîtres de la Renaissance allemande dont Grünewald, Lucas Cranach l'Ancien ou encore Hans Holbein l'Ancien.

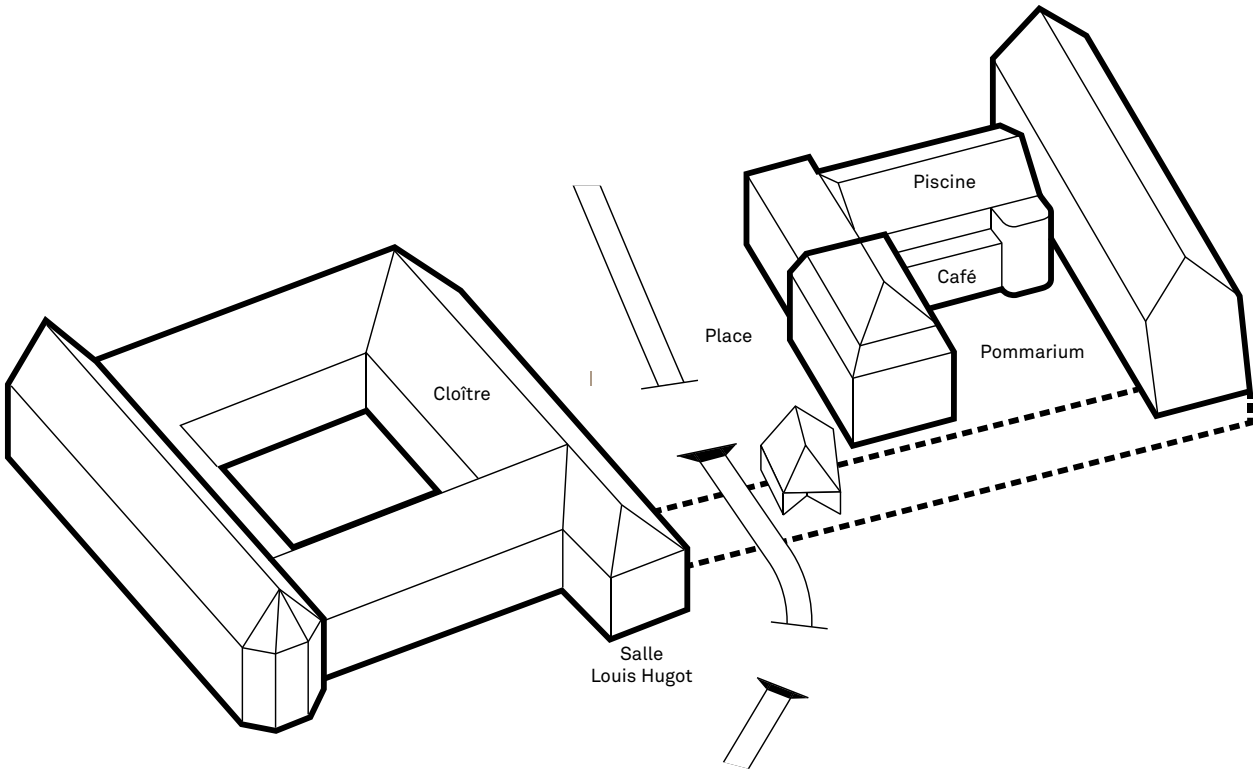

La Piscine p.6
Le Cloître p.7
La Salle Louis Hugot p.8
La Salle d'Orientation p.9
Le Café Restaurant Schongauer
Les Visites privées p.11
Le Mécénat p.12

Des espaces exceptionnels sont à votre disposition pour assurer la réussite de votre manifestation. En extérieur, dans les galeries et le jardin du cloître (de mai à octobre) ; à l'intérieur, dans les anciens Bains Municipaux, reconvertis en salle événementielle (La Piscine), dans la salle Louis Hugot, dédiée à l'organisation de séminaires ou dans l'espace d'Orientation, multifonctionnel.

En cas de location simultanée de plusieurs espaces, un tarif combiné et préférentiel vous est proposé.

Dans le cadre unique
des anciens Bains Municipaux,
un lieu emblématique et
prestigieux pour vos réceptions
et événements.

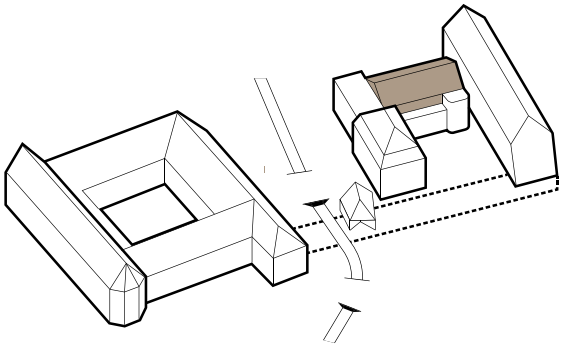

La Piscine

La salle événementielle prestige

Superficie : 438 m2

Capacité : 400 personnes debout (cocktail) 300 personnes assises (conférence), 258 personnes assises (dîner de gala)

Éléments techniques : vidéoprojecteur, pupitre et régie son à disposition

Disponibilité : tous les jours, en journée ou en soirée

m²			
438	300	400	258

La location comprend :
la mise à disposition de l'espace, les frais de personnel du musée (sécurité-incendie, gardiennage, assistance technique, nettoyage).

Prestations optionnelles :
configuration de l'espace selon vos souhaits, prestation traiteur, décoration, régisseur son/lumière, location de matériel supplémentaire, prestations techniques supplémentaires, billets d'entrée au musée et visite guidée privative.

En cas de location simultanée de plusieurs espaces, un tarif combiné et préférentiel vous est proposé.

Le cloître du 13e siècle magnifiquement conservé, pour des manifestations insolites.

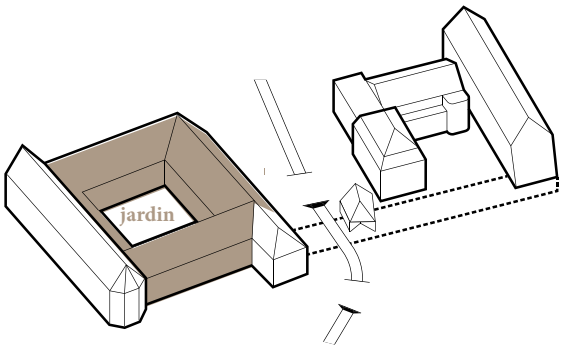

Le Cloître

Superficie : 348 m2

Capacité : 250 personnes en configuration cocktail -150 personnes assises (dîner de gala) / 25 tables rondes de 6 personnes

Disponibilité : uniquement en-dehors des heures d'ouverture du musée (en soirée et les mardis).

Le cloître peut être loué dans sa totalité ou partiellement (1, 2 ou 3 galeries et/ou le jardin).

m²		
348	250	150

La location comprend :
la mise à disposition de l'espace, les frais de personnel du musée (sécurité-incendie, gardiennage, assistance technique, remise en état des lieux, nettoyage).

Prestations optionnelles :
configuration de l'espace selon vos souhaits, prestation traiteur, décoration, régisseur son/lumière, location de matériel supplémentaire, prestations techniques supplémentaires, billets d'entrée au musée et visite guidée privative.

En cas de location simultanée de plusieurs espaces, un tarif combiné et préférentiel vous est proposé.

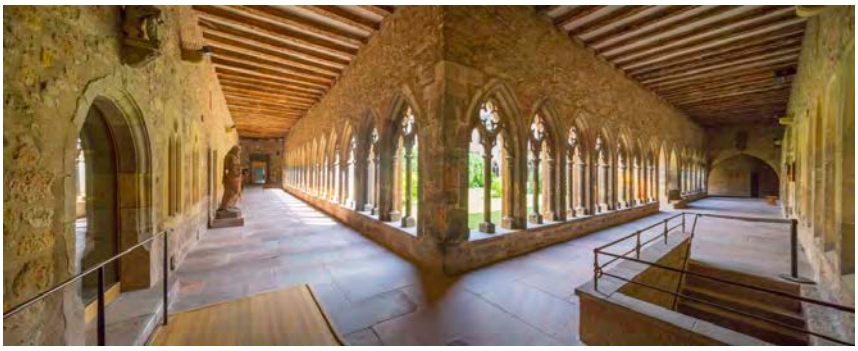

Un espace modulable et contemporain, un accueil et un suivi personnalisés... pour des séminaires réussis !

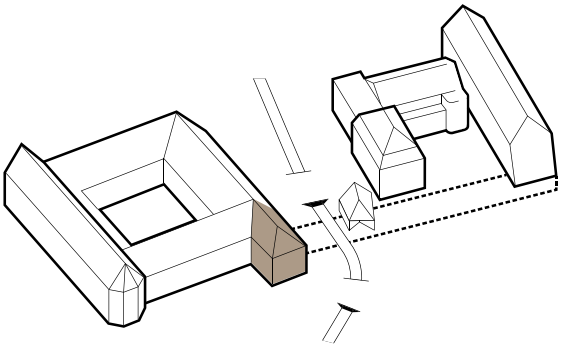

La Salle Louis Hugot

Superficie : 81m2

Capacité : 80 personnes en configuration cocktail - 70 personnes assises en configuration théâtre -25 personnes en configuration séminaire

Éléments techniques : vidéoprojecteur, pupitre et micro à disposition

Disponibilité : tous les jours, en journée ou en soirée

m²		
81	70	80

La location comprend :
la mise à disposition de l'espace configuré selon vos souhaits, les tables et chaises, un vidéoprojecteur, un pupitre, un paperboard, un micro (sur demande), le fléchage de votre événement, les frais de personnel du musée (sécurité-incendie, gardiennage, assistance technique, remise en état des lieux, nettoyage).

Prestations optionnelles :
décoration, déjeuner, accueil café et pauses, cocktail déjeunatoire ou dînatoire, billets d'entrée au musée, visite guidée privative, prestations techniques supplémentaires, location de matériel supplémentaire.

Un espace multifonctionnel, à louer seul ou en complément de la salle Louis Hugot.

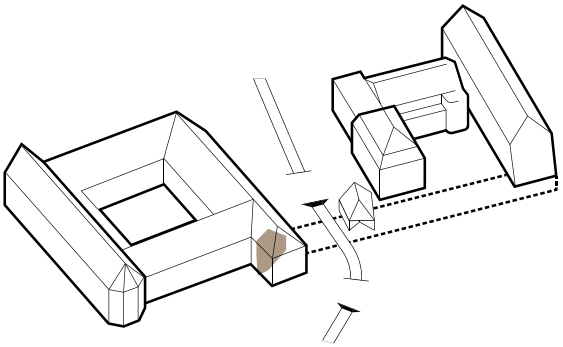

La Salle d'Orientation

Superficie : 80m^2

Capacité : 50 personnes (configuration cocktail) – 40 personnes assises (dîner de gala)

Éléments techniques : vidéoprojecteur, pupitre et régie son à disposition

Disponibilité : uniquement en-dehors des heures d'ouverture du musée (en soirée et les mardis).

m²		
80	50	40

La location comprend :
la mise à disposition de l'espace, les frais de personnel du musée (sécurité-incendie, gardiennage, assistance technique, remise en état des lieux, nettoyage).

Options supplémentaires possibles :
décoration, régisseur son et lumière, accueil café et pauses, cocktail déjeunatoire ou dînatoire, billets d'entrée au musée, visite guidée privative, prestations techniques supplémentaires, location de matériel supplémentaire.

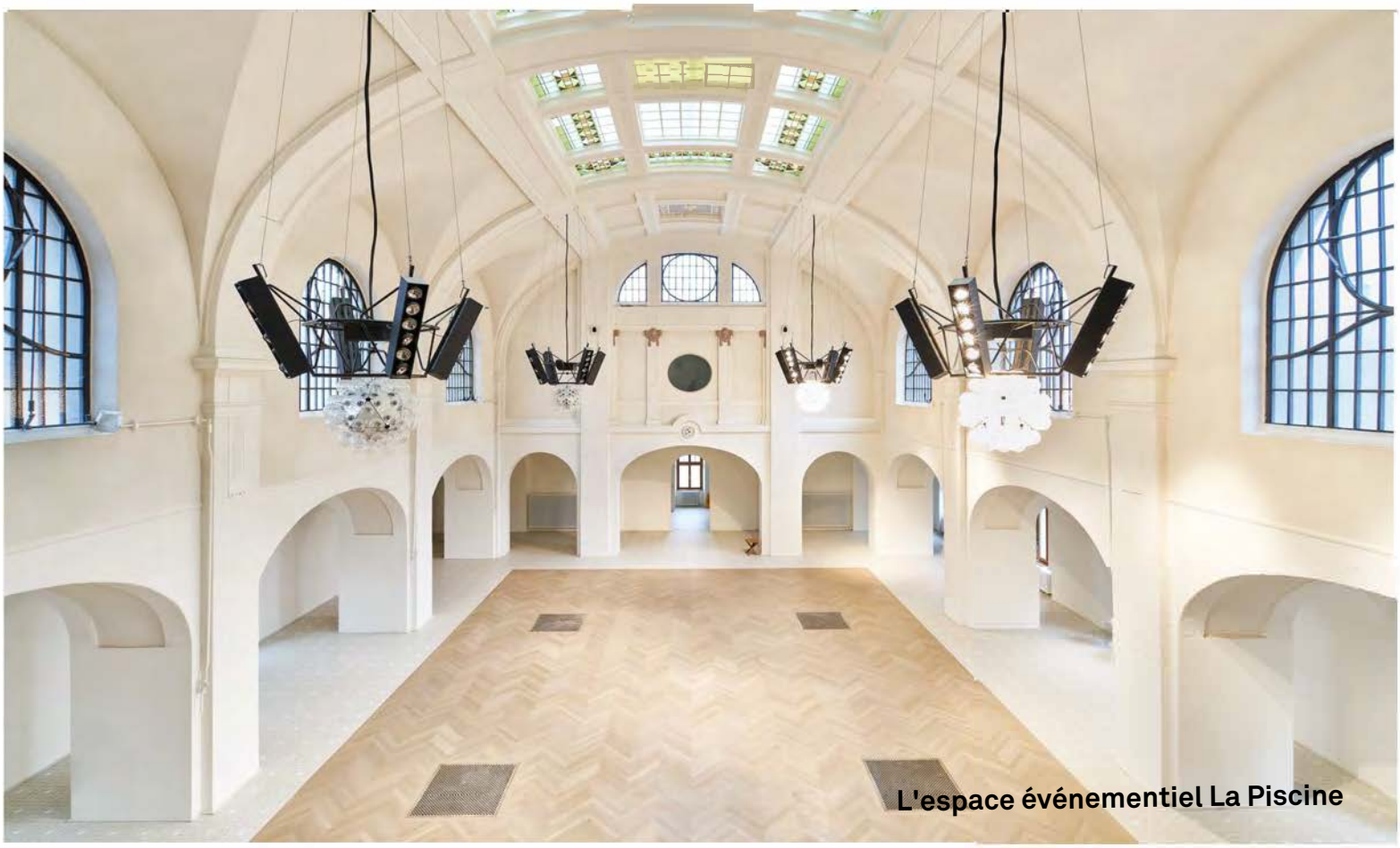

L'espace événementiel La Piscine

Vue du musée depuis le quai de la Sinn

Le Café Restaurant Schongauer

Le Café Restaurant Schongauer, situé dans le bâtiment des anciens Bains Municipaux, vous accueille dans un décor entièrement créé par les architectes Herzog & de Meuron.
Un service continu vous permet de déjeuner, boire un verre entre amis, déguster une pâtisserie lors d'une pause-café... Profitez, à la belle saison, de la terrasse dans la cour bordée de pommiers.

Le Café Restaurant et la cour du Pommarium peuvent être privatisés en exclusivité.

Capacité : 40 couverts en intérieur, 40 couverts sur la terrasse.

Les visites privées du musée

Une expérience exclusive pour découvrir les riches collections du Musée Unterlinden : les visites guidées privées, dans le musée réservé à votre seul groupe.

Une expérience unique qui vous permettra de parcourir les salles du musée et d'admirer ses chefs-d'œuvres grâce à des guides-conférenciers sélectionnés.
D'une durée d'une heure à deux heures, les visites sont réalisables en Français, Anglais, Allemand, Italien, Espagnol, Japonais et Chinois.

Les visites privatives sont proposées en-dehors des heures d'ouverture du musée (les soirées et mardis). Tarif préférentiel en cas de location simultanée d'espaces.

Le Mécénat

Le Mécénat, une opportunité pour votre entreprise

Le Musée Unterlinden anime un cercle des mécènes qui rassemble de nombreux partenaires privés, entreprises et mécènes individuels qui, par leur soutien, contribuent au développement du musée.

Plusieurs avantages sont à retirer d'une telle expérience.

Enrichissez votre réseau

Le musée est un lieu unique d'échanges et de rencontres favorables à la construction d'un réseau de partenaires et clients. Lors d'événements exclusivement réservés aux mécènes (visites privées, vernissages, rencontres...), vous pourrez échanger avec des dirigeants d'entreprise de tous horizons.

Des avantages exclusifs

En remerciement de votre soutien, le musée vous offre des contreparties sur-mesure (limitées fiscalement à 25 % du montant du don), à partager avec vos collaborateurs et/ou clients : invitations exclusives, billets gratuits, visités privées, **réduction tarifaire sur les locations d'espace...**

Une réduction d'impôt

Votre entreprise bénéficie en outre d'une réduction d'impôt de 60 % du montant de votre don, dans la limite de 0,5 % du chiffres d'affaires, avec possibilité de reporter l'excédent sur les cinq exercices suivants.

Votre contact :

Anne-Sophie Saettel
Chargée de Mécénat

+33 (0)3 89 20 10 30
as.saettel@musee-unterlinden.com

Contact

Nos services sont à votre disposition pour vous proposer un devis sur mesure.
N'hésitez pas à nous contacter pour toute demande concernant la location des espaces et l'organisation de vos événements.

Samuel De Nita
Responsable du développement touristique et événementiel
+33 (0)3 89 20 19 14
developpement@musee-unterlinden.com
www.musee-unterlinden.com

CONDITIONS PARTICULIÈRES DE VENTE (EXTRAITS) :

Les prestations de locations des espaces, les demandes de privatisation et les possibilités d'entrées autonomes sont sous réserve de disponibilité et de modification au moment de la demande et sujettes à validation par le musée Unterlinden. Toute confirmation devra s'accompagner de la signature des conditions générales et particulières de vente ainsi que du cahier des charges du musée Unterlinden pour acceptation et valant contrat.
Ces documents sont fournis avec le devis.

Le jardin du Cloître

Le Cloître, avec vue sur le jardin

Informations pratiques

Musée Unterlinden
1 place Unterlinden
F- 68000 Colmar
musee-unterlinden.com

Accès

Autoroute A35, sortie Colmar Centre

Strasbourg : 74 km
Mulhouse : 43 km
Bâle : 67 km
Freiburg : 52 km

Gare de Colmar

Trains régionaux toutes les 30 min
TGV Est : Paris-Colmar en 2h50
TGV Rhin-Rhône : Lyon-Colmar en 3h15

Aéroports

Euroairport (Basel-Mulhouse-Freiburg) : 58 km
Aéroport de Strasbourg-Entzheim : 66 km
Aéroport de Colmar Houssen (aviation d'affaires) : 4 km

Crédits photo :
Musée Unterlinden
Peter Mikolas
Patrick Bogner

MUSÉE
UNTER
LINDEN

www.musee-unterlinden.com